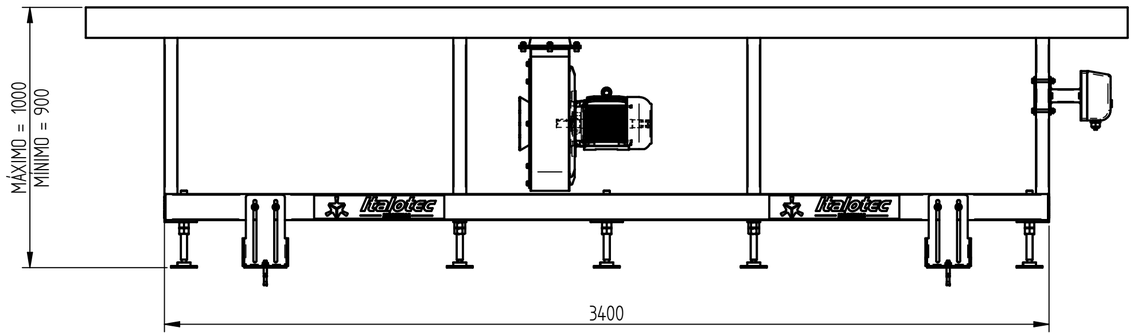

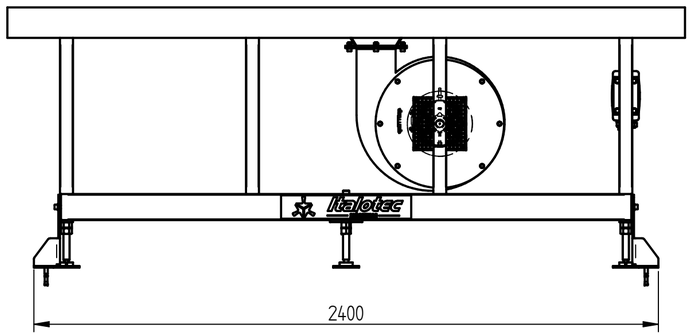

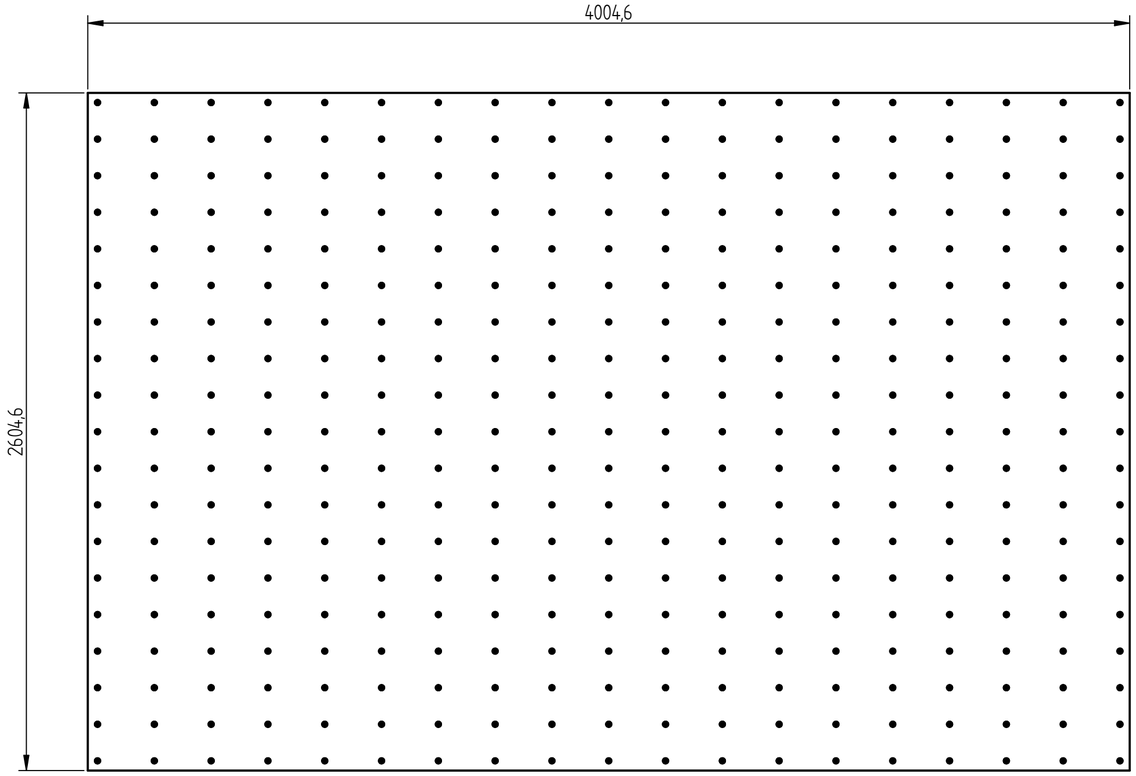

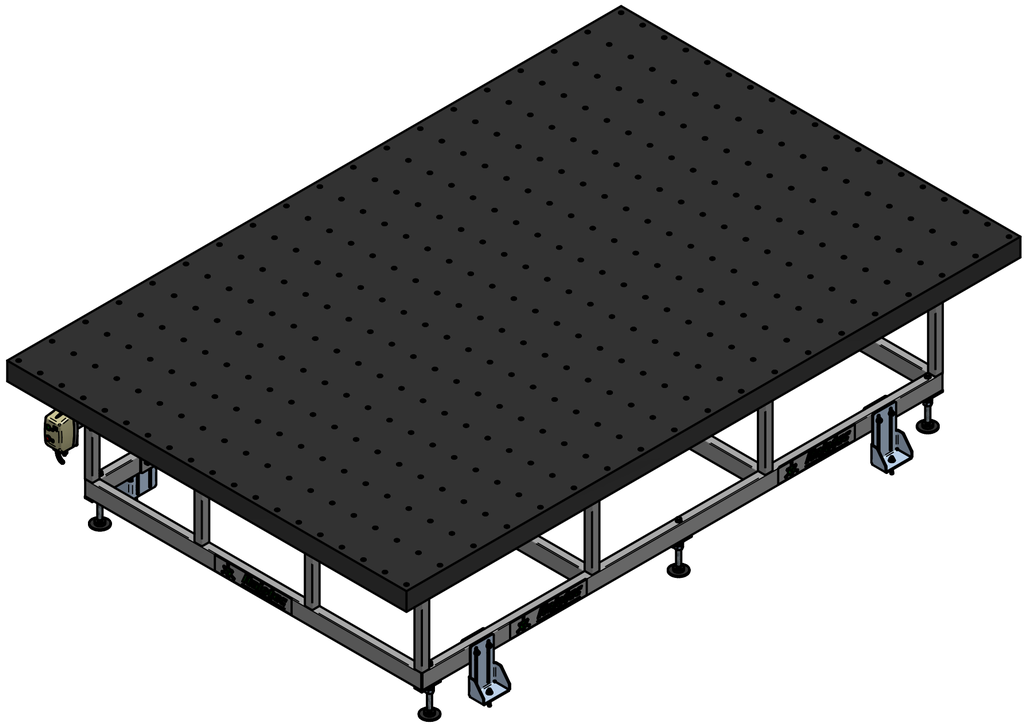

DADOS DO PROJETO:

Capacidade de carga: 400kg
Espessura máxima do vidro: 2 a 12mm
Medida máxima do vidro: 3660 x 2540m
Tensão: 220V Monofásico
peso: 640kg

Tolerâncias não Especificadas Vide - (NBR ISO 2768-1 Classe fino) - Usinagem

De 0,5 até 3	> 3 até 6	> 6 até 30	> 30 até 120	> 120 até 400	> 400 até 1000	> 1000 até 2000
± 0,05	± 0,05	± 0,1	± 0,15	± 0,2	± 0,3	± 0,5

Equipamento MESA DE QUEDA LIVRE		**Responsável**	**Data**
Denominação LAYOUT MESA DE QUEDA LIVRE_02		**Elaborado** Fabio C.	17/12/2021
		Aprovado	
Material e Dimensões – –	**Ref. Matéria-prima**	**Cód. Revenda**	**Peso kg** 625,926 kg
Italotec MÁQUINAS	**Escala** 1 : 1 / **Unidade** mm	**Código** MQ-01-001	**Revisão** 02
	Projeção / **Formato** A2		

W:\2.28._MESAS\MQ\20\MONTAGEM\MQ-01-001 LAYOUT MESA DE QUEDA LIVRE_02.iam