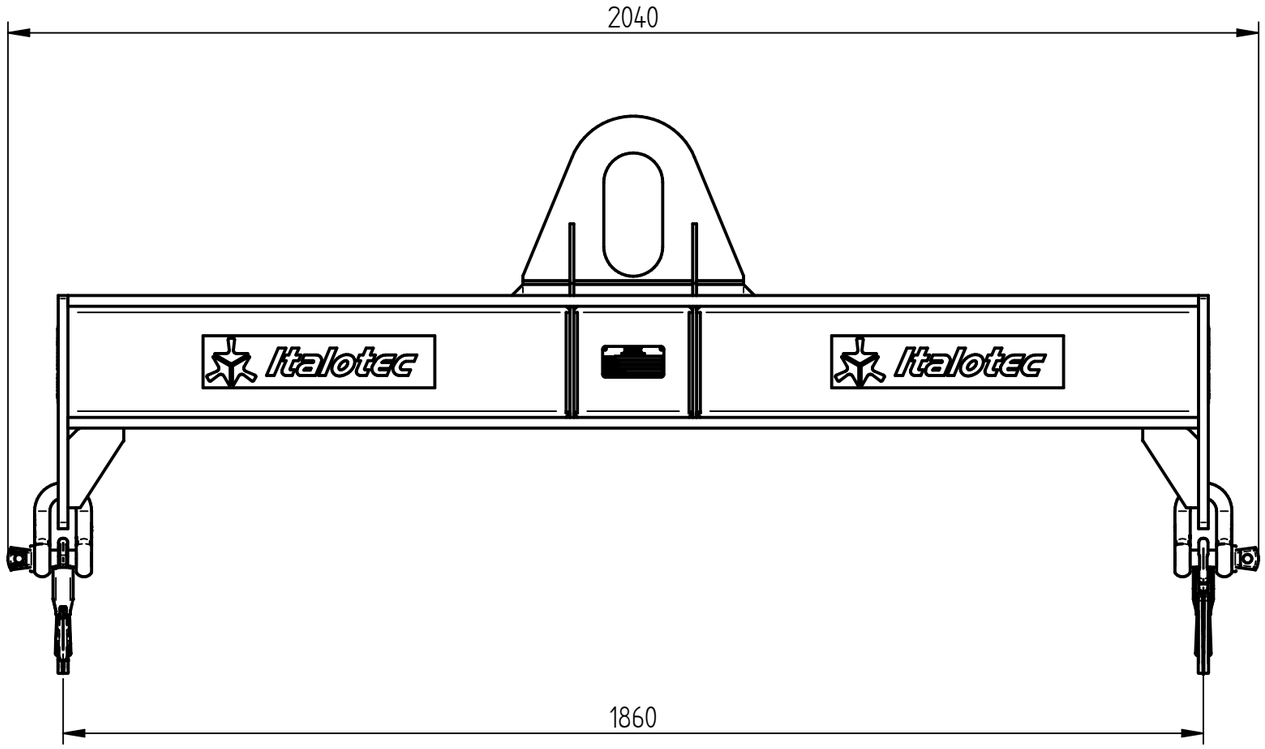

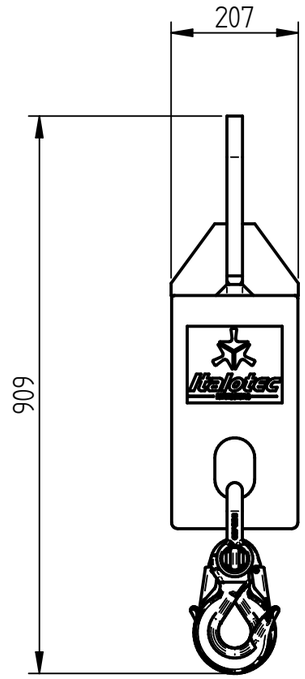

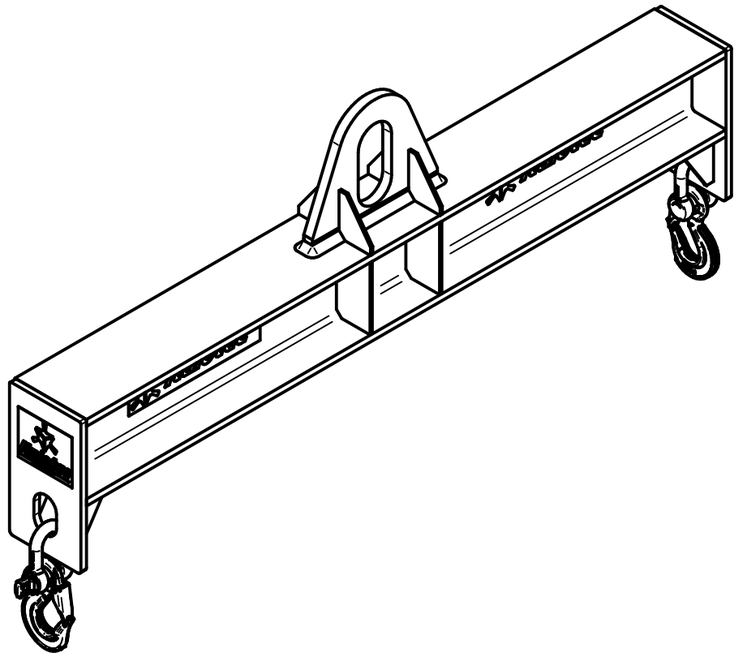

DADOS DO PRODUTO:

Capacidade de Carga: 16000kg
Peso: 200kg

Tolerâncias não Especificadas Vide - (NBR ISO 2768-1 Classe fino) - Usinagem						
De 0,5 até 3	> 3 até 6	> 6 até 30	> 30 até 120	> 120 até 400	> 400 até 1000	> 1000 até 2000
± 0,05	± 0,05	± 0,1	± 0,15	± 0,2	± 0,3	± 0,5

Equipamento BALANCIM		**Responsável**	**Data**
Denominação LAYOUT BALANCIM CARGA PRONTA 16T		**Elaborado** Fabio C.	17/11/2020
		Aprovado	
Material e Dimensões – –	**Ref. Matéria-prima**		
Escala 1 : 1	**Unidade** mm	**Cód. Revenda**	**Peso kg** 174,801 kg
Projeção	**Formato** A3	**Código** BCP16T-01-001	**Revisão**

Italotec MÁQUINAS

W:\2.6 BALANCINS\BCP16T\20\MONTAGEM\BCP16T-01-001 LAYOUT BALANCIM CARGA PRONTA 16T.dft