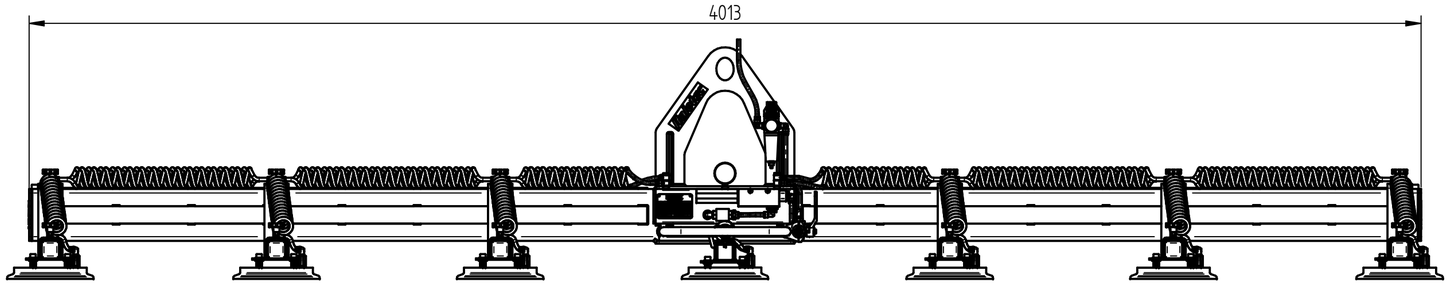

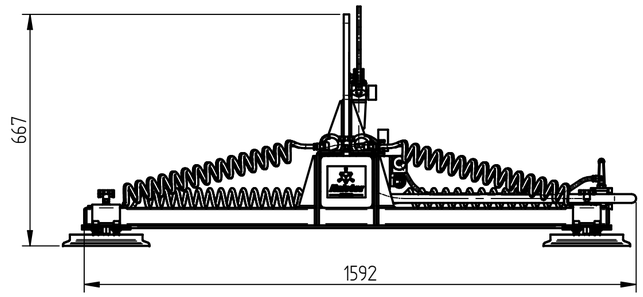

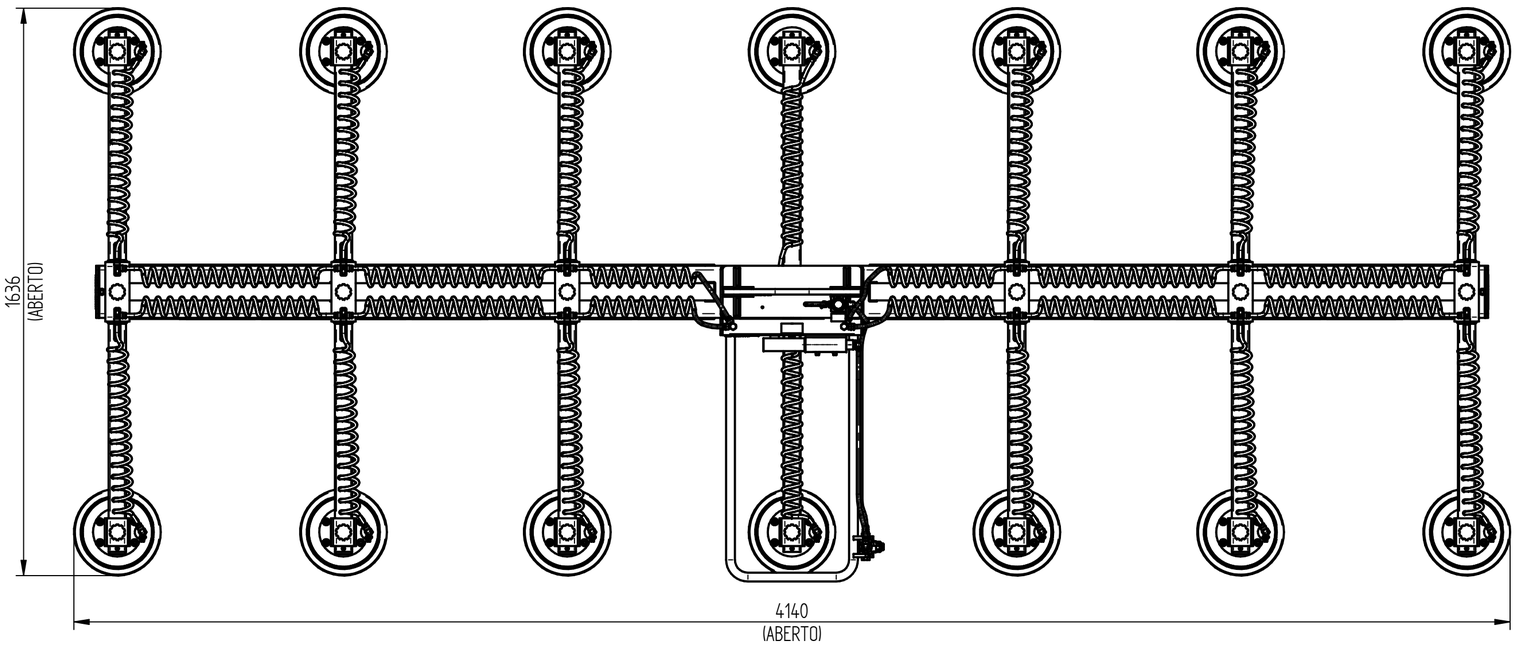

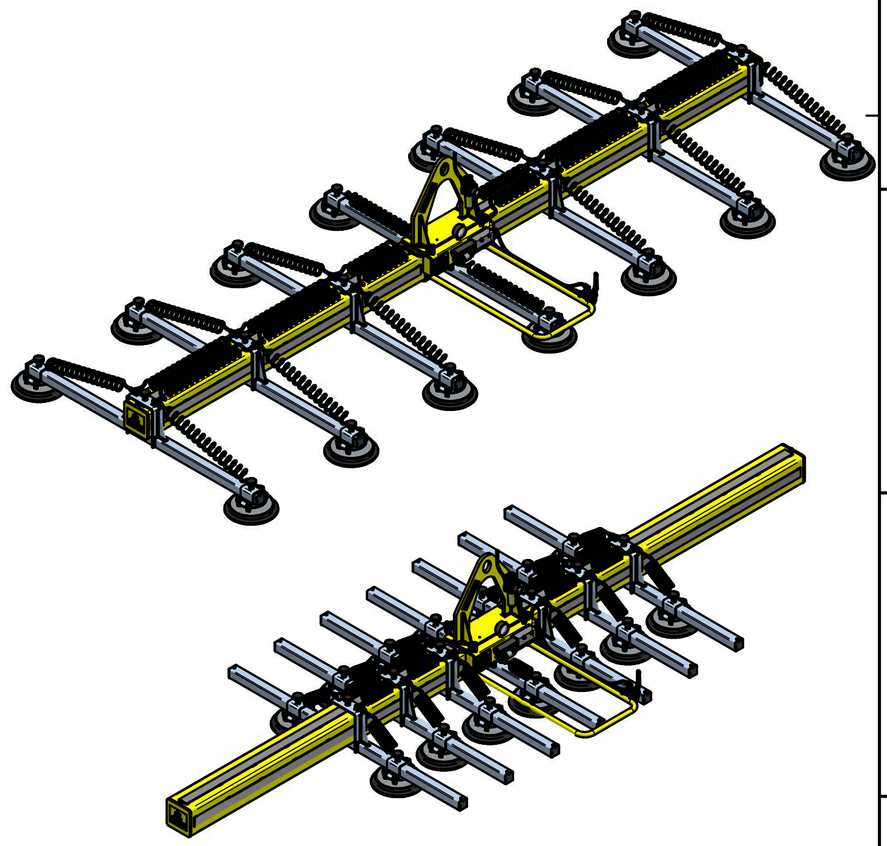

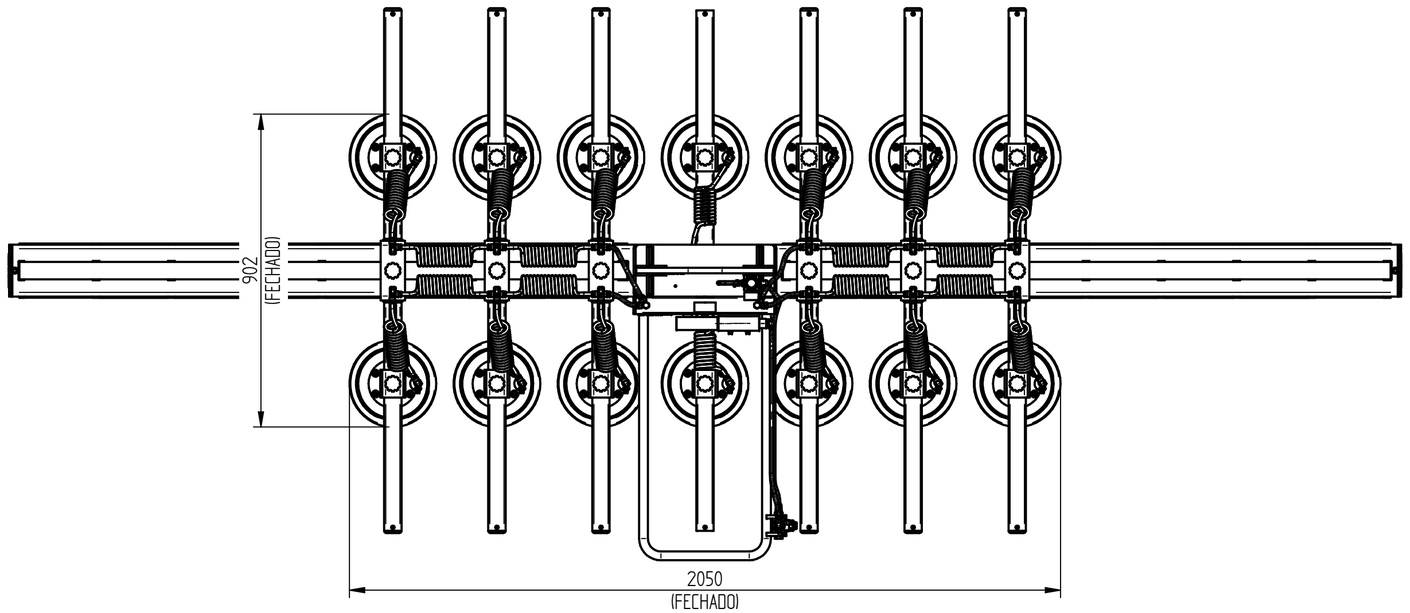

DADOS DO PRODUTO

CAPACIDADE DE CARGA: 2000 kg
ALIMENTAÇÃO: PNEUMÁTICA
PRESSÃO DE TRABALHO: 10 bar
PESO DO EQUIPAMENTO: 380 kg

Tolerâncias não Especificadas Vide - (NBR ISO 2768-1 Classe fino) - Usinagem						
De 0,5 até 3	> 3 até 6	> 6 até 30	> 30 até 120	> 120 até 400	> 400 até 1000	> 1000 até 2000
± 0,05	± 0,05	± 0,1	± 0,15	± 0,2	± 0,3	± 0,5

Equipamento VENTOSA V14HP – 2000KG		**Responsável**	**Data**
Denominação LAYOUT – VENTOSA V14HP – 2000KG		**Elaborado** Luiz F.	01/04/2019
		Aprovado	
Material e Dimensões – –	**Ref. Matéria-prima**	**Cód. Revenda**	**Peso kg** 360,943 kg
Escala 1 : 1	**Unidade** mm		
Projeção	**Formato** A2	**Código** V14HP-01-001	**Revisão**

Italotec MÁQUINAS

\\WIN-SOLIDEDGE\projetos\11_INTERMEDIARIO_PROJETOS\VENTOSA V14HP\REVISAO\MONTAGEM\LAYOUT - VENTOSA V14HP.dft