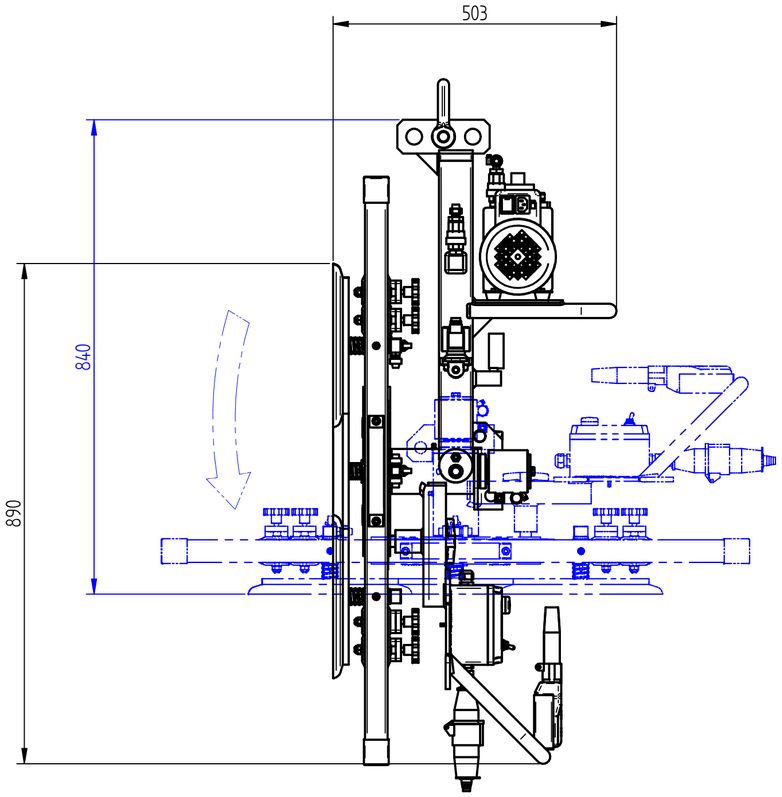

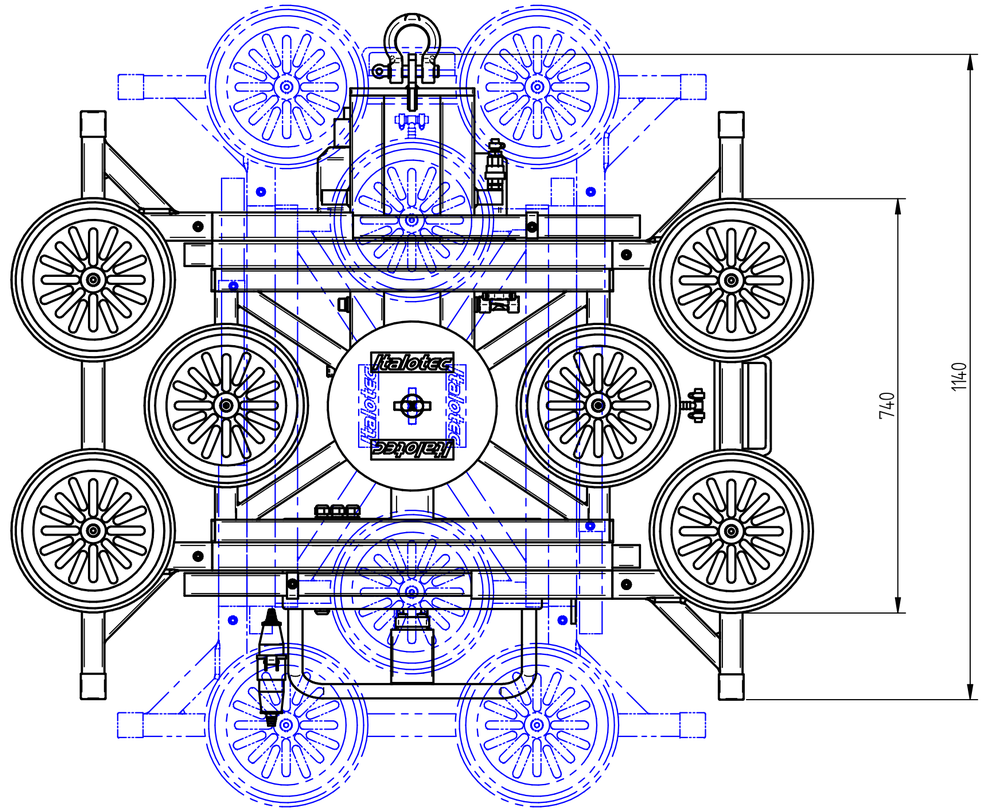

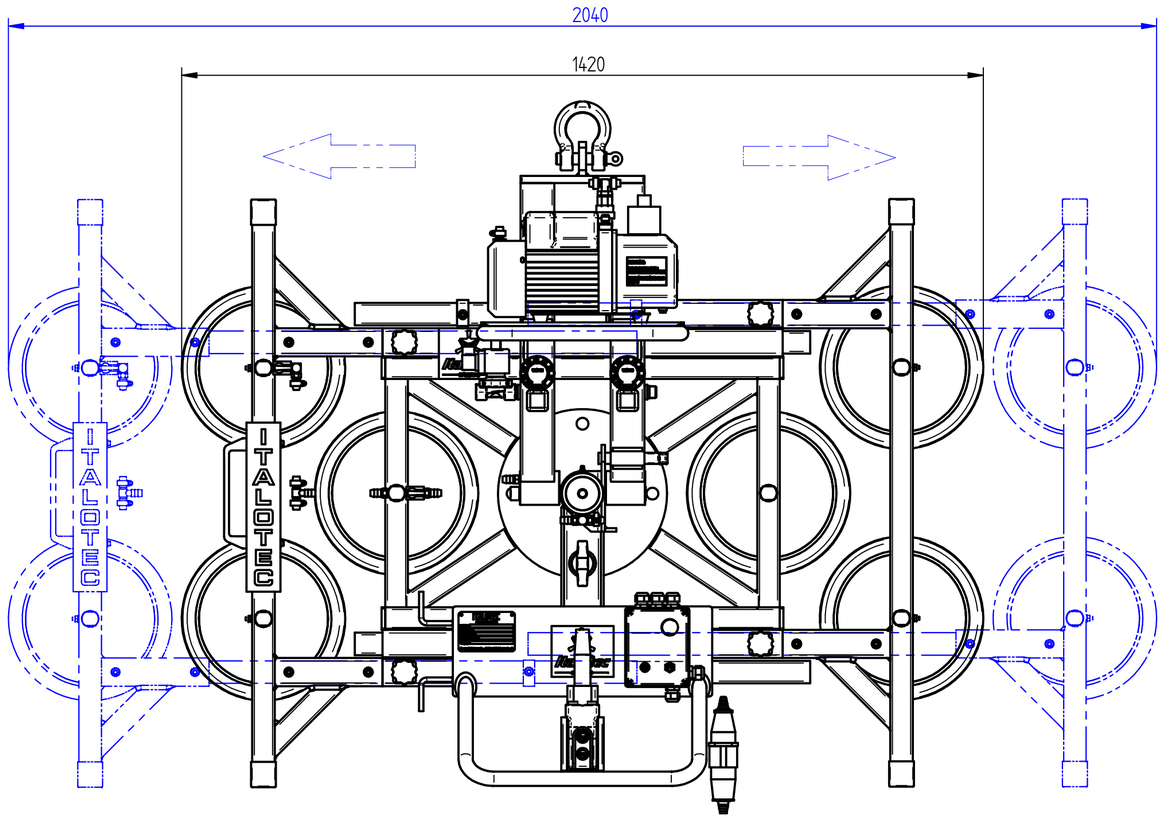

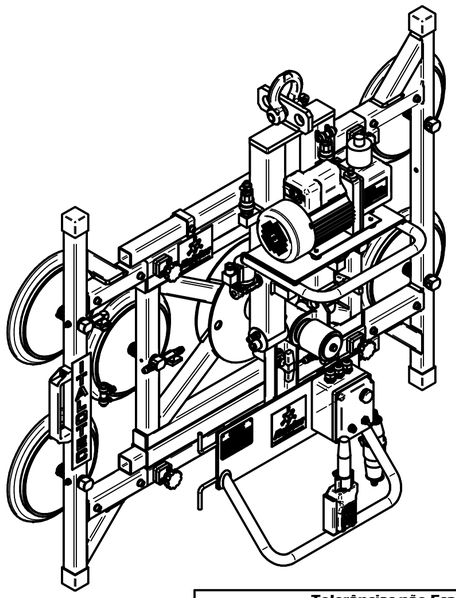

DADOS DO PRODUTO

CAPACIDADE DE CARGA = 900 kg
GIRO MANUAL = 360°
BASCULAMENTO MANUAL = 90°
TENSÃO = 220 V – MONOFÁSICO
POTÊNCIA TOTAL = 0,4 kw
PESO DO EQUIPAMENTO =130kg

Tolerâncias não Especificadas Vide - (NBR ISO 2768-1 Classe fino) - Usinagem						
De 0,5 até 3	> 3 até 6	> 6 até 30	> 30 até 120	> 120 até 400	> 400 até 1000	> 1000 até 2000
± 0,05	± 0,05	± 0,1	± 0,15	± 0,2	± 0,3	± 0,5

Equipamento VENTOSA V6		**Responsável**	**Data**
Denominação LAYOUT VENTOSA V6		**Elaborado** Luiz F.	02/03/2018
		Aprovado	
Material e Dimensões	**Ref. Matéria-prima**	**Cód. Revenda**	**Peso kg** 123,944 kg
Escala 1 : 1	**Unidade** mm	**Código** V6-01-001	**Revisão**
Projeção	**Formato** A2		

Italotec MÁQUINAS

Z:\2.16_VENTOSAS\ELETRICA\V6\2020\CONTAGEM\V6-01-001 LAYOUT VENTOSA V6.DFT